GRAU DE PRECISAO	ACIMA DE 0,5 ATE 3	ACIMA DE 3 ATE 6	ACIMA DE 6 ATE 30	ACIMA DE 30 ATE 120	ACIMA DE 120 ATE 400	ACIMA DE 400 ATE 1000	ACIMA DE 1000 ATE 2000	ACIMA DE 2000 ATE 4000	ACIMA DE 4000 ATE 8000	ACIMA DE 8000 ATE 12000	ACIMA DE 12000 ATE 16000	ACIMA DE 16000 ATE 20000
MEDIO	±0,1	±0,1	±0,2	±0,3	±0,5	±0,8	±1,2	±2	±3	±4	±5	±6
GROSSO	±0,15	±0,2	±0,5	±0,8	±2		±3	±4	±5	±6	±7	±8

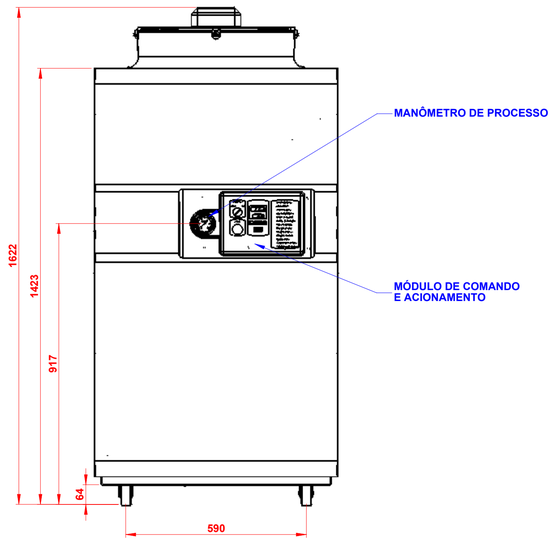

VISTA FRONTAL

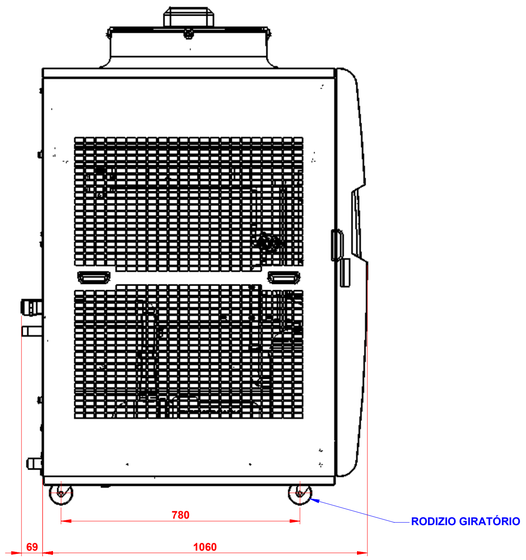

VISTA LATERAL

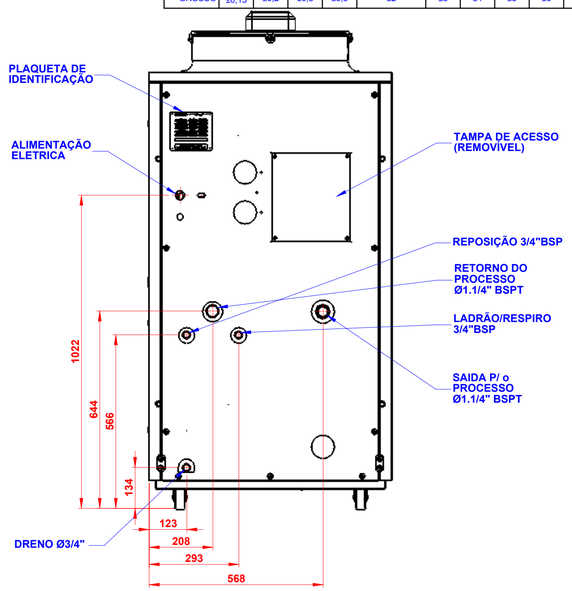

VISTA TRASEIRA

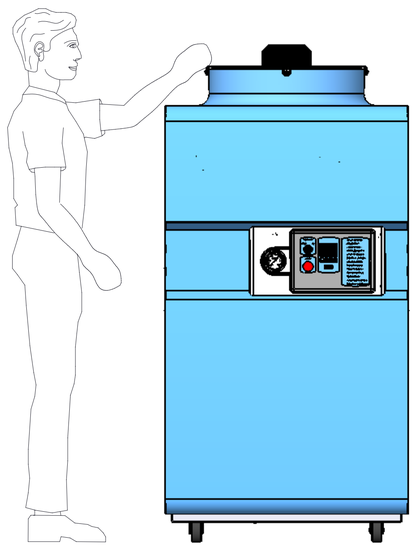

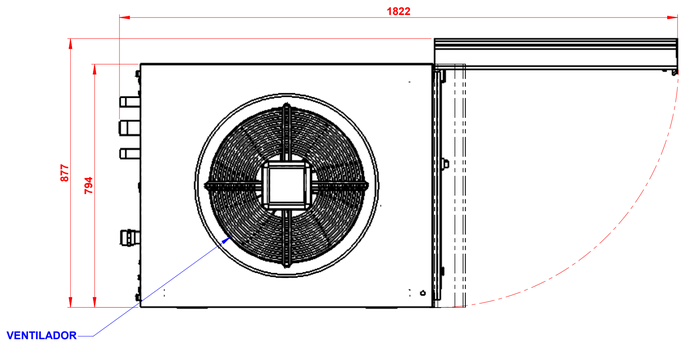

VISTA SUPERIOR

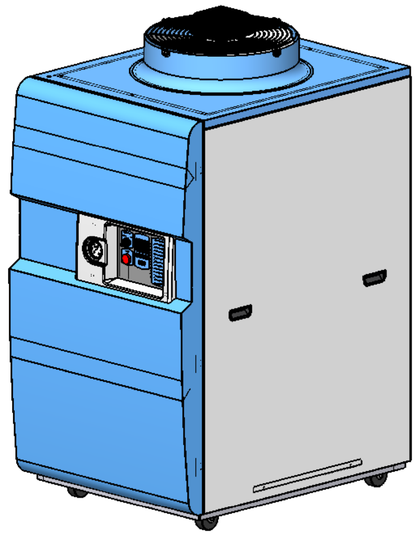

NOTAS:

1 - MATERIAL: Material <não especificado>

2 - DIMENSÕES EM MM.

3 - A ***MECALOR*** *RESERVA-SE* NO DIREITO DE ALTERAR SEUS PRODUTOS SEM PRÉVIO AVISO. ISSO TAMBÉM SE APLICA AOS PRODUTOS QUE JÁ ESTÃO SOB PEDIDO, DESDE QUE TAIS MODIFICAÇÕES POSSAM SER FEITAS SEM ALTERAÇÕES SUBSEQUENTES NECESSÁRIAS EM ESPECIFICAÇÕES JÁ ACORDADAS.

REV.	DATA	DES.	VER.	AUT.	DESCRIÇÃO

DATA	DESCRIÇÃO	DES.	VER.	AUT.
13/10/08	PARA FABRICAÇÃO	LCB		

CLIENTE / OBRA
-
-
MSA-15-RI-380°/C
-

Mecalor

TITULO DIMENSIONAL

1º DIEDRO

ESCALA	O.S. Nº	FOLHA Nº	DE	DESENHO Nº	REV.	FOLHA
1:1	-	-	-	D011-080859-000	0	A 1

ESTE DESENHO É PROPRIEDADE DA
MECALOR INDÚSTRIA E COMÉRCIO DE REFRIGERAÇÃO LTDA
SUA REPRODUÇÃO PARCIAL / TOTAL SEM
PRÉVIA AUTORIZAÇÃO EXPRESSA PELA EMPRESA
IMPLICARÁ PROCESSO NA FORMA DA LEI